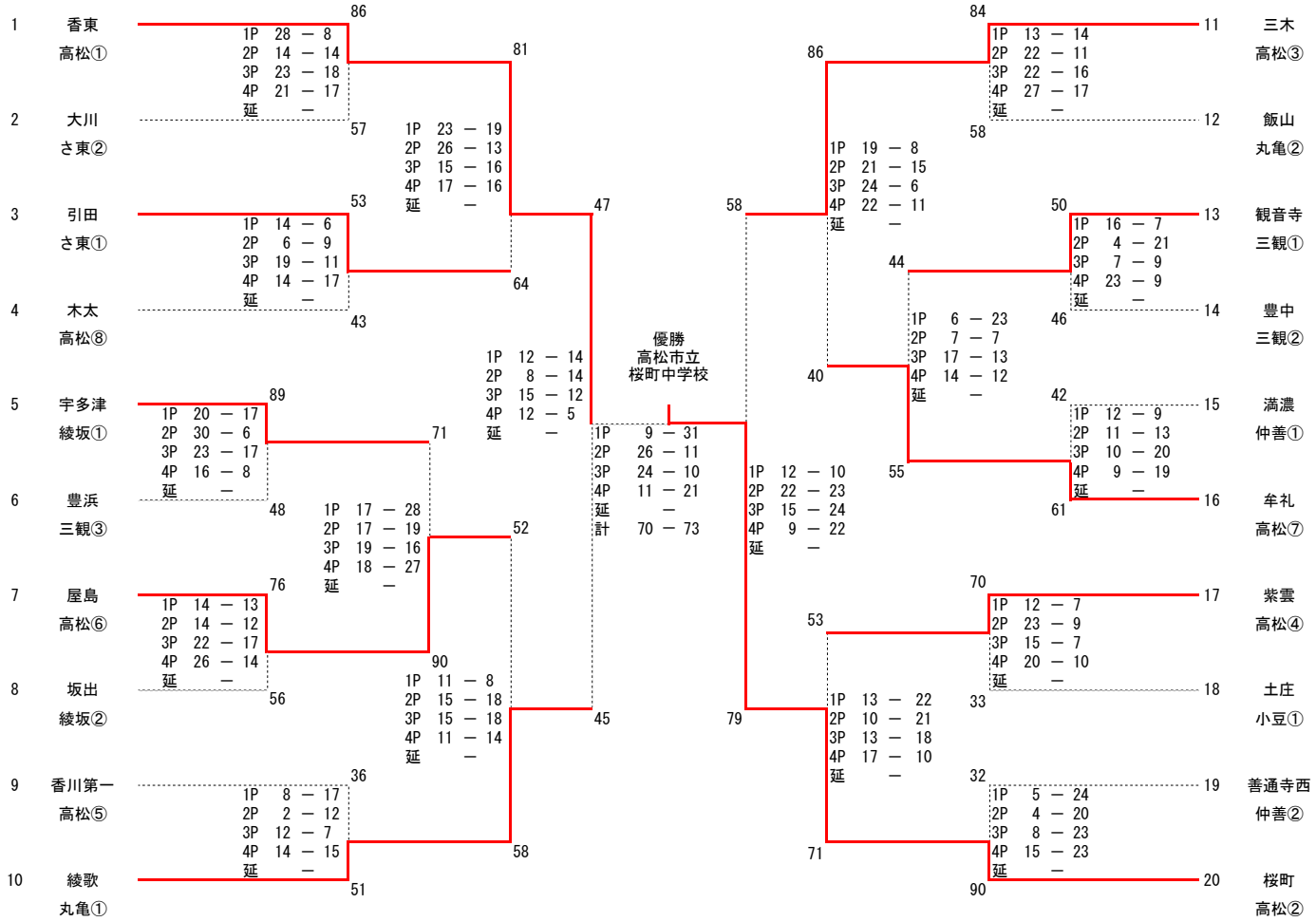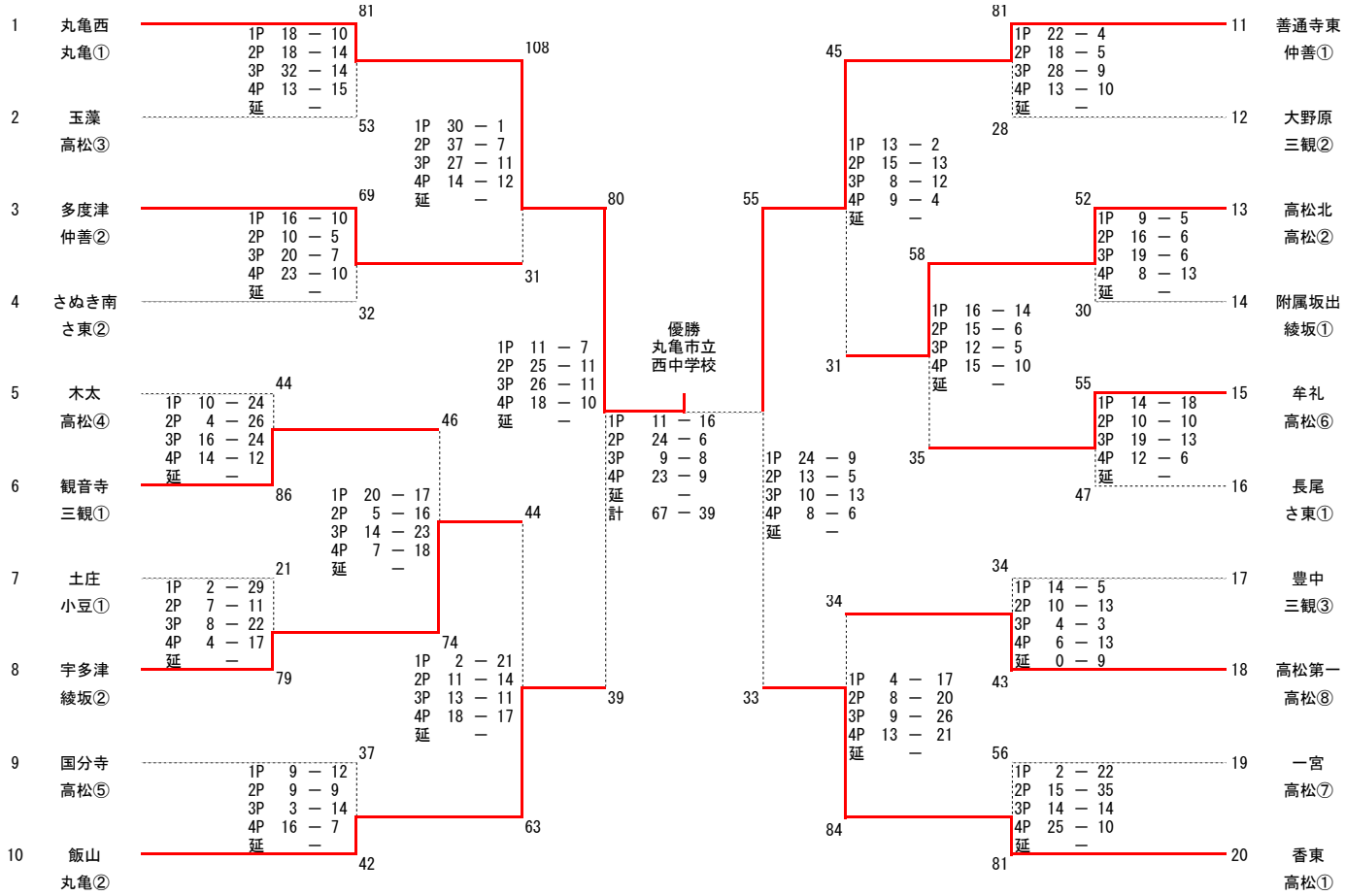平成２８年度　第５６回 香川県総合体育大会（バスケットボール競技） 結果