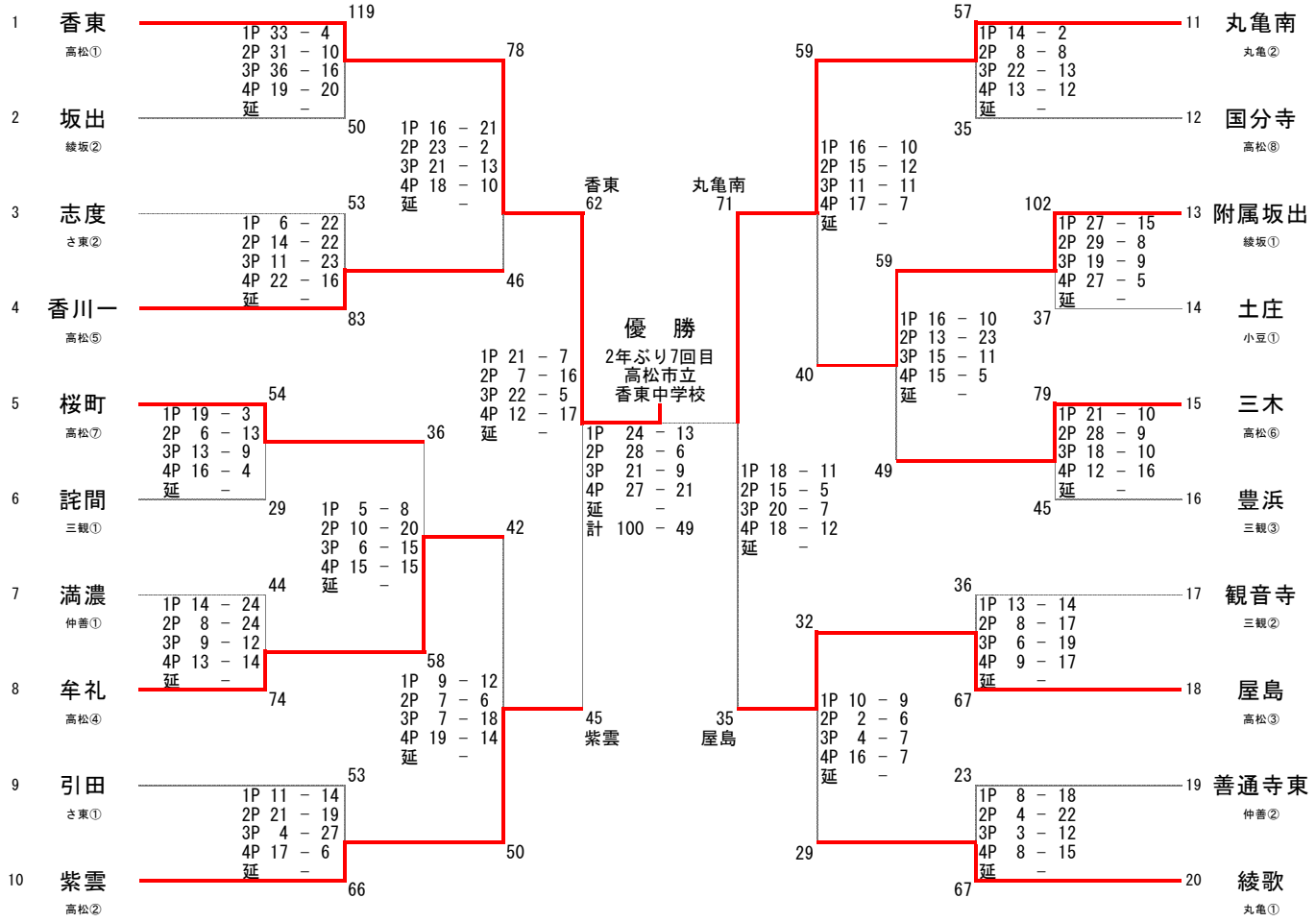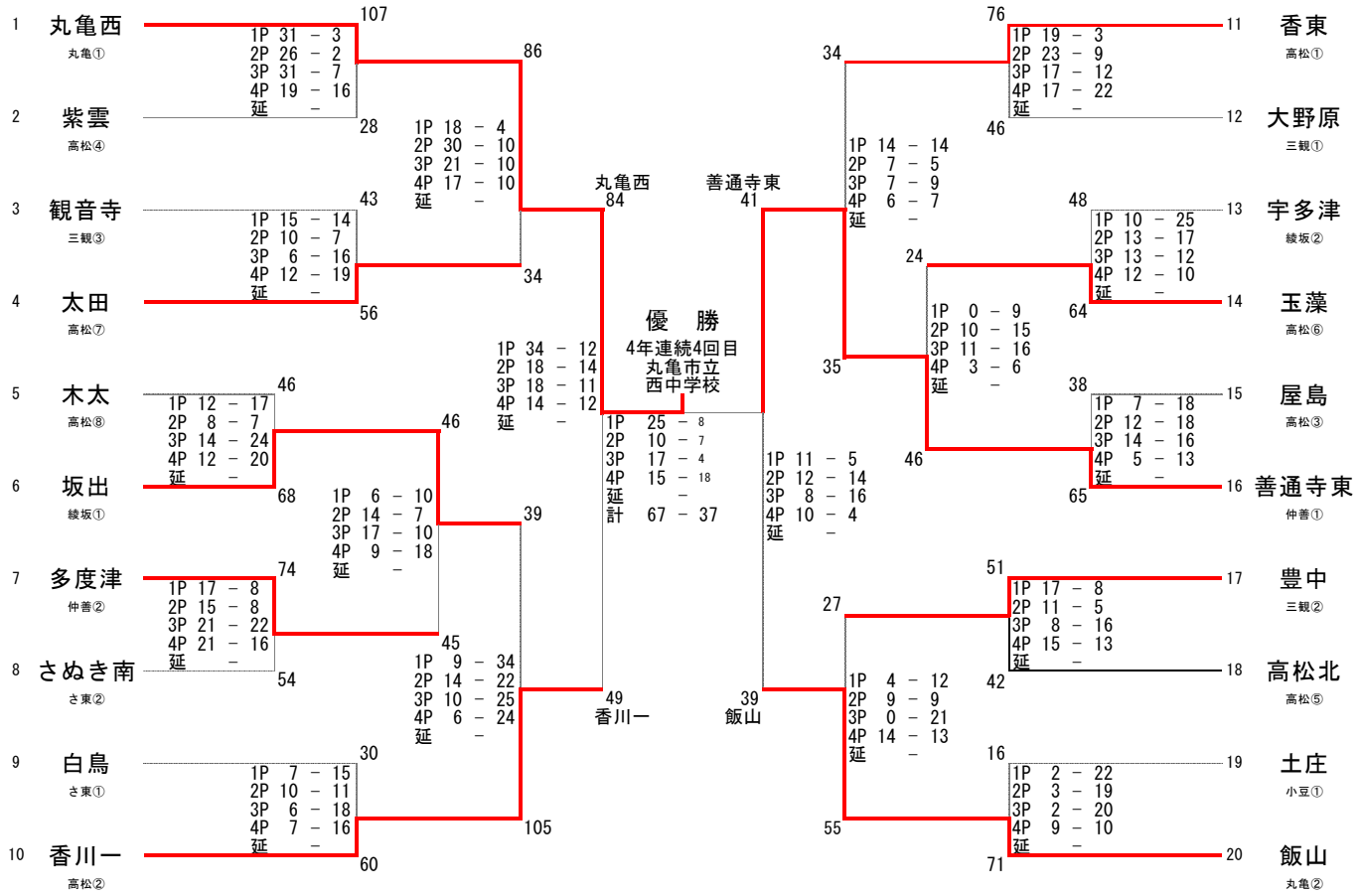平成２７年度　第５５回 香川県総合体育大会（バスケットボール競技） 結果