平成１７年度　第４５回 香川県総合体育大会（バスケットボール競技） 結果

男子

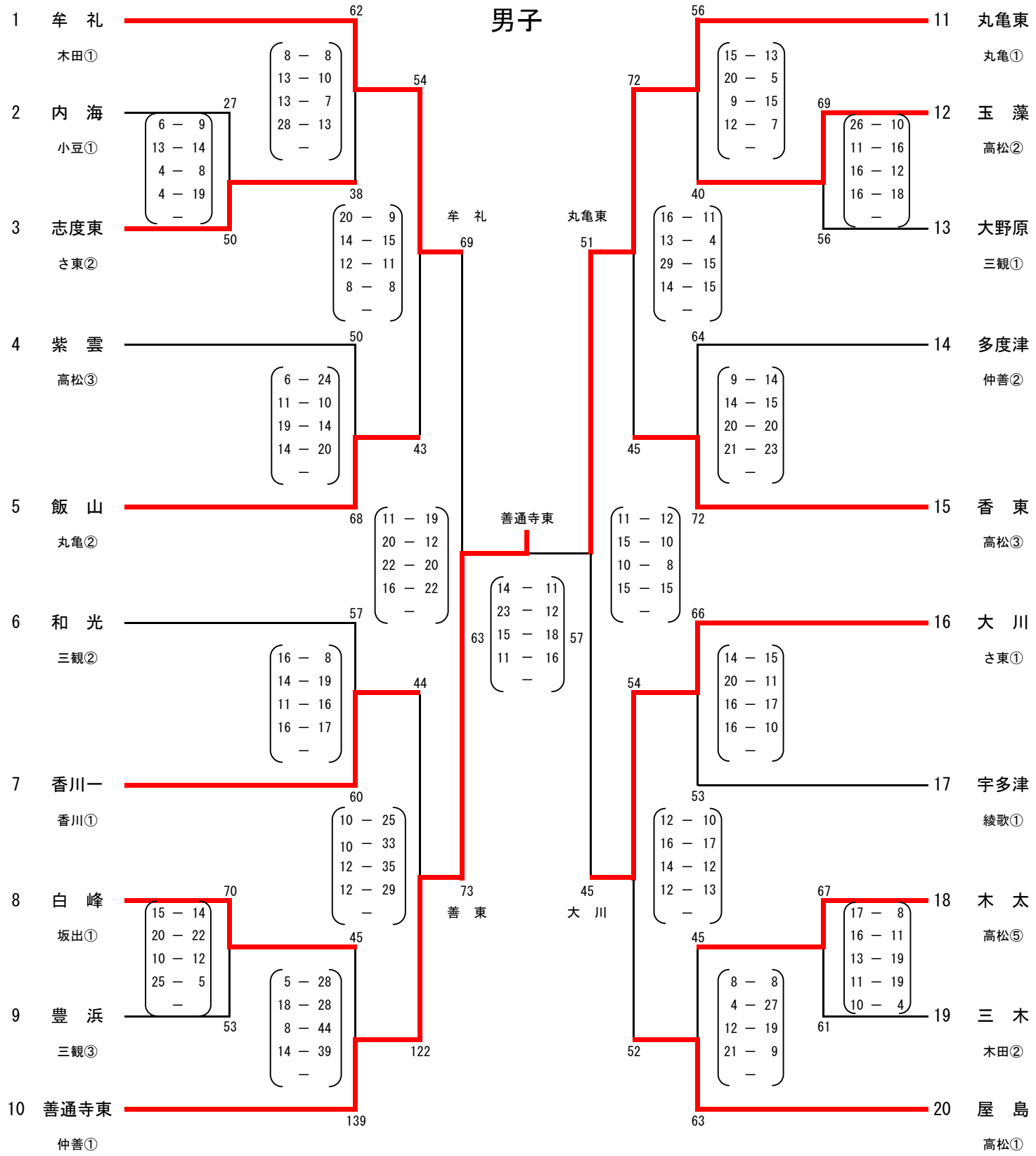

平成１７年度　第４５回 香川県総合体育大会（バスケットボール競技） 結果
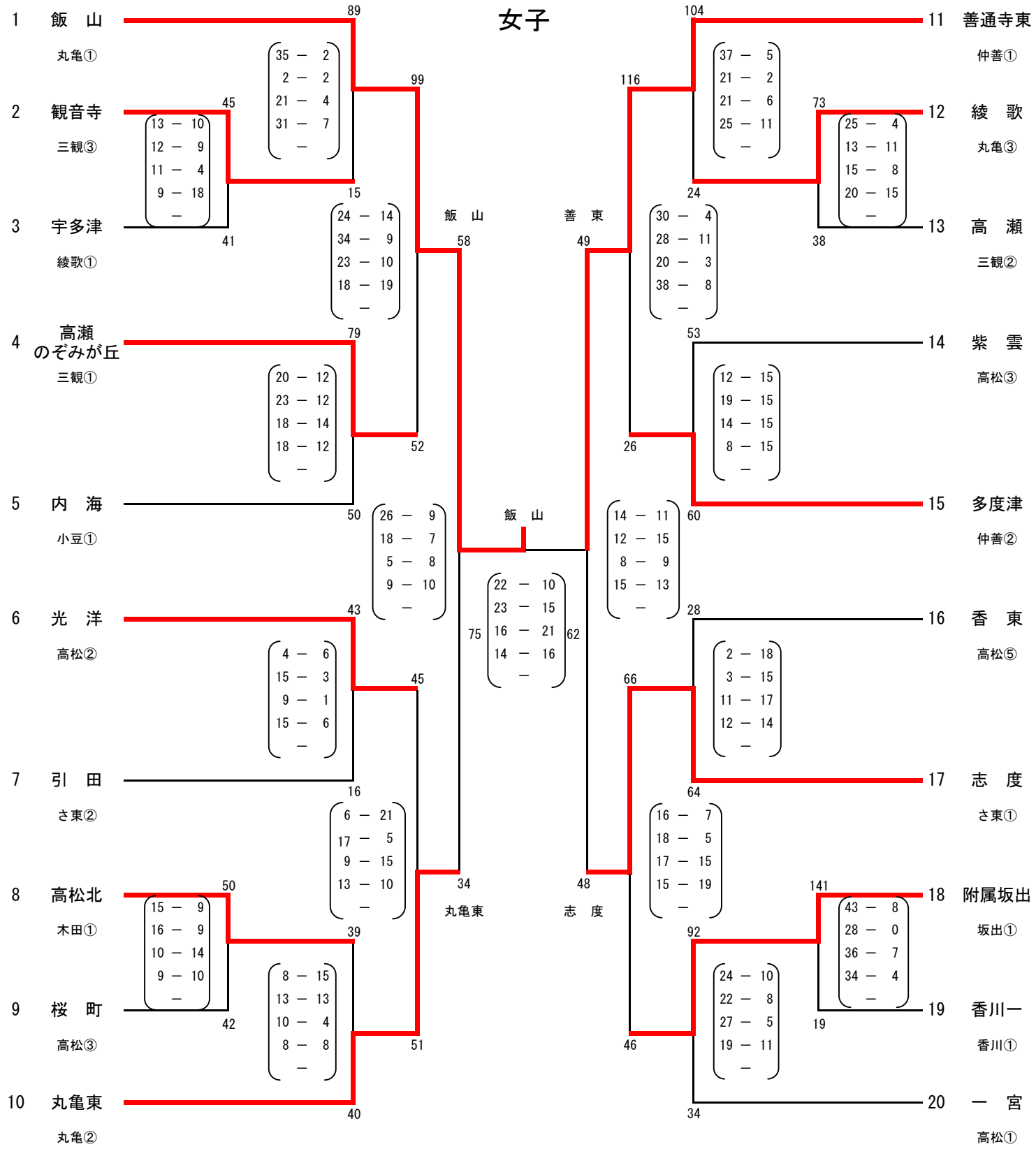
女子