第３９回　香川県新人体育大会（バスケットボール競技）試合結果　　男子

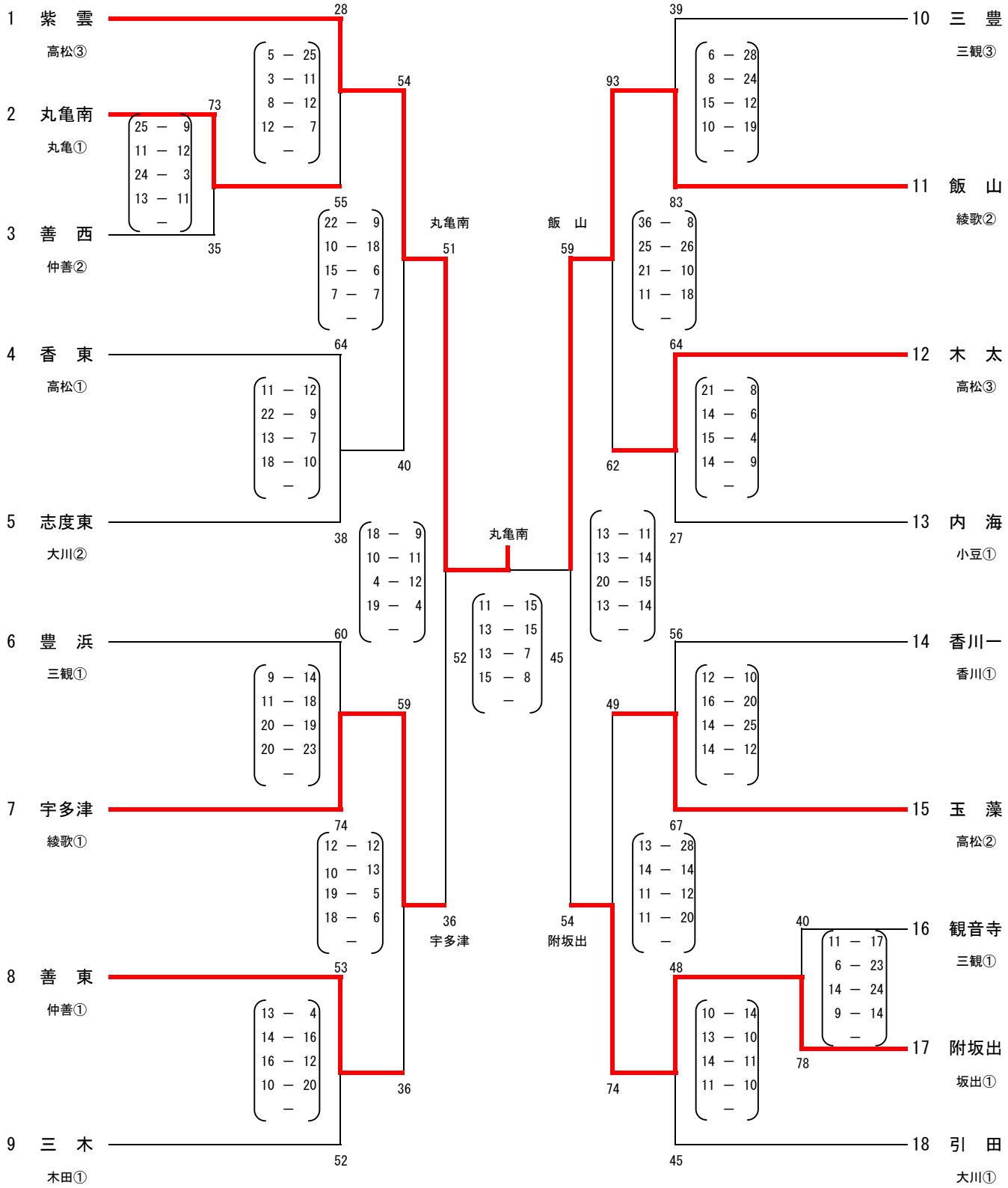
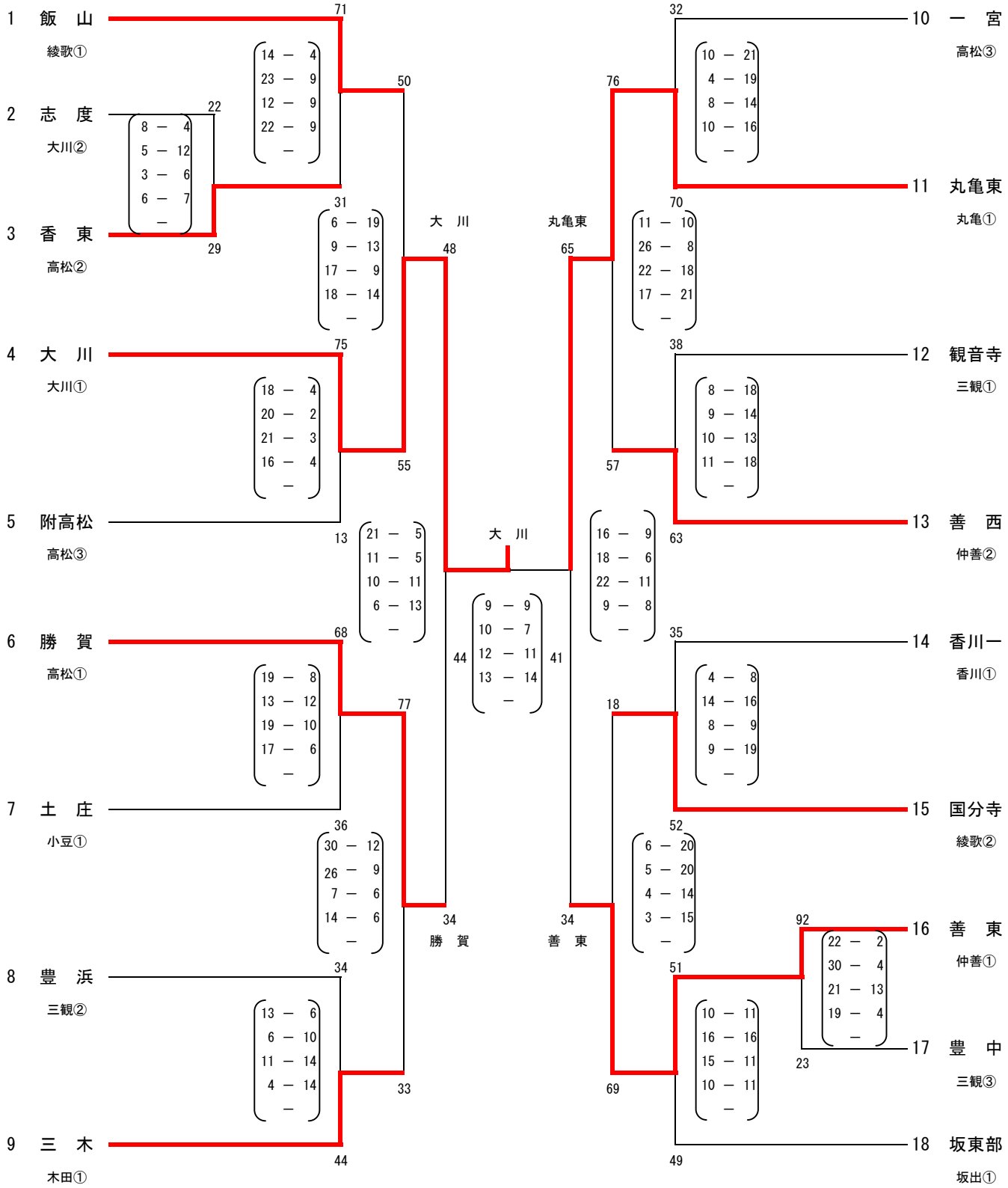
第３９回　香川県新人体育大会（バスケットボール競技）試合結果　　女子