第２５回 香川県ジュニアバスケットボール大会 試合結果

平成１４年５月４日（土），５日（日），６日（月）

〔男子〕

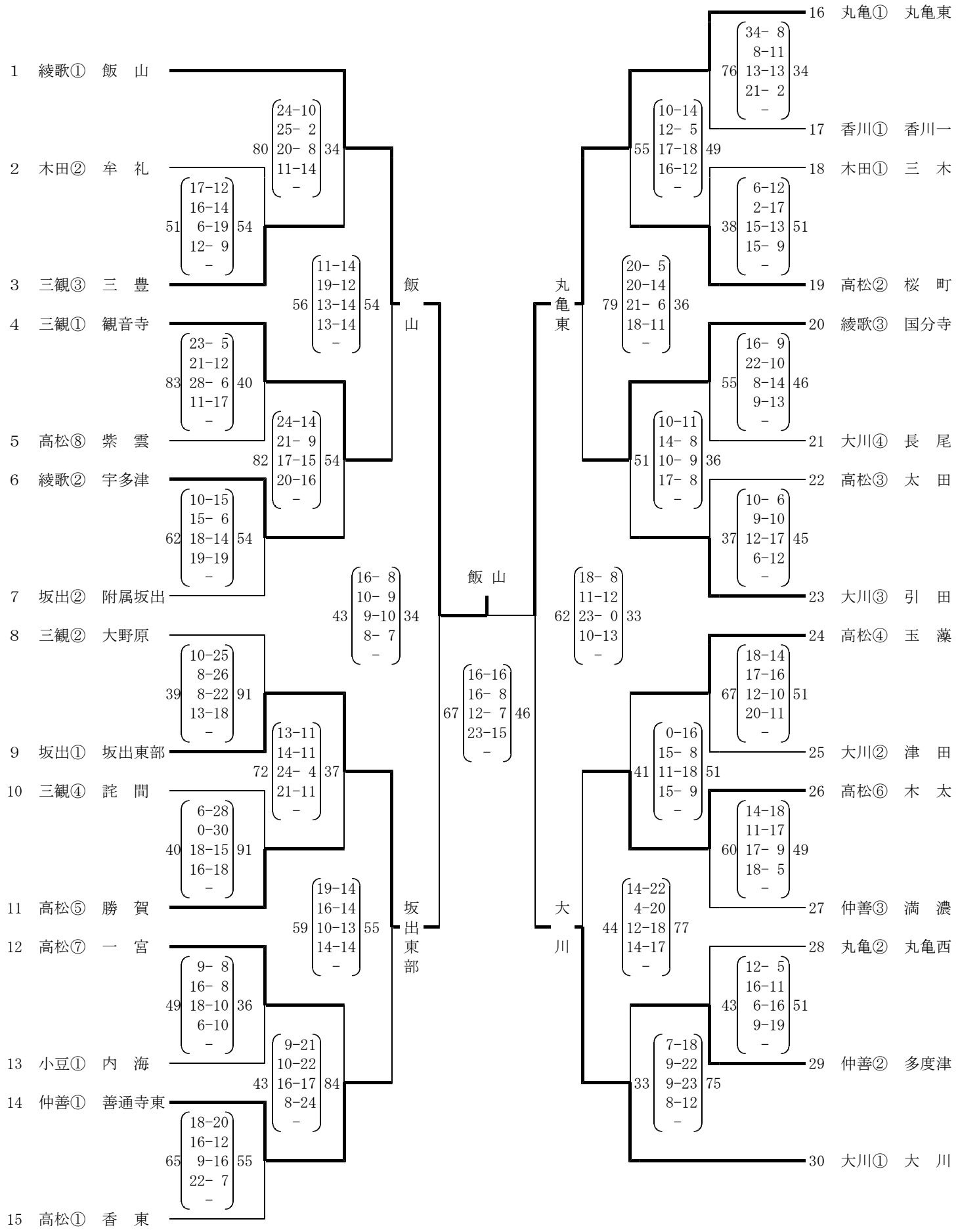

第２５回 香川県ジュニアバスケットボール大会 試合結果

平成１４年５月４日（土），５日（日），６日（月）
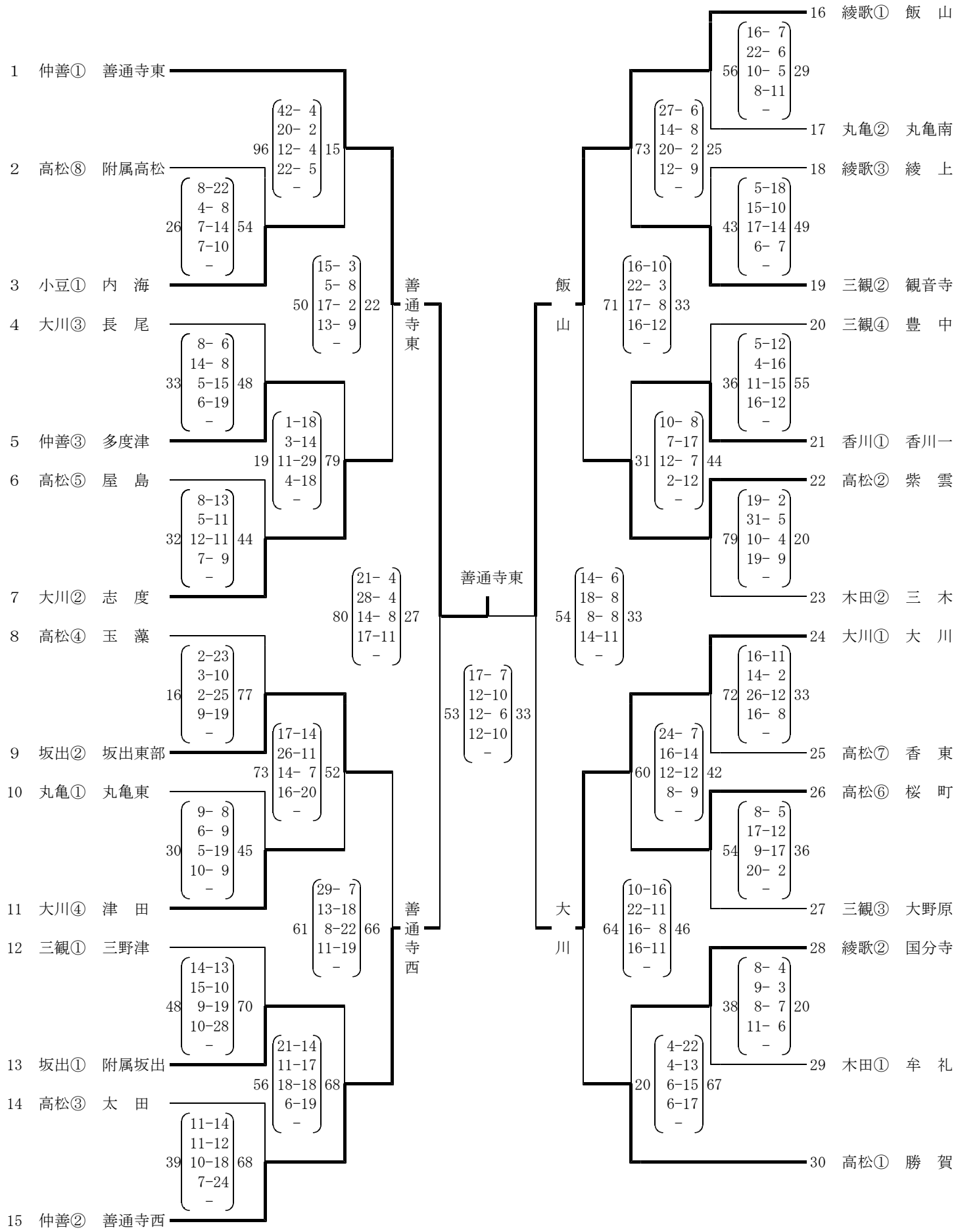
〔女子〕